Բացատրագիր

Նախագծի այս հատվածում կատարված է Երևան քաղաքի Աջափնյակ վարչական շրջան Մարգարյան 2-րդ նրբանցք 7 շենքի բակային տարածքի էլեկտրալուսավորության բարեկարգման նախագիծը: Օբյեկտի էլեկտրաէներգիայի մատակարարման հուսալիության աստիճանը III է: Նախագիծը կատարված է ճարտարապետաշինարարական գծագրերի հիման վրա:

Շենքի բակային տարածքում նախատեսվում է տեղադրել 2 միաեղջյուր լուսավորության հենասյուն: Լուսատուների էլ. մատակարարումը իրականացվում է մոտակա հենասյունից (N1): Գոյություն ունեցող հենասյան վրա (N3) ավելացնել միաեղջյուր բարձակ Φ50մմ, L=1.5մ և ներկել :

Էլ. լուսավորության համար նախատեսվում է անցկացնել ալյումինե մալուխ АВВГ 4x16mm, որը ամրացվում է մետաղաճոպանի միջոցով:

Հենասյունների տեղը ենթակա է փոփոխության շինարարության ընթացքում առաջացած խնդիրների պատճառով:

Էլեկտրալուսավորության բանվորական գծագրերը կատարված են համաձայն գործող ВСН-59-88 , ՊձՆ-86 նորմերի:

Էլ. լուսավորության մոնտաժը իրագործել էլ. ցանցի ներկայացուցիչի ներկայության և համապատասխան մարմինների համաձայնության դեպքում:

Բովանդակություն

ԹԵՐԹ	ԱՆՎԱՆՈՒՄ	ԾԱՆՈԹՈՒԹՅՈՒՆ
1	Բովանդակություն, բացատրագիր	
2	Էլեկտրալուսավորության հատակագիծ Մ 1:200	
3	Արտաքին լուսավորության հենասյուն	
4	Էլ. լուսավորության մասնագիր	

ԱՇԽԱՏԱՆՔԱՅԻՆ ՆԱԽԱԳԻԾԸ ՄՇԱԿՎԱԾ Է ՀԱՄԱՁԱՅՆ ՀԱՅԱՍՏԱՆԻ ՀԱՆՐԱՊԵՏՈՒԹՅՈՒՆՈՒՄ ԳՈՐԾՈՂ ՆՈՐՄԵՐԻ, ԿԱՆՈՆՆԵՐԻ ԵՎ ՆԱԽԱԳԾՄԱՆ ԱՌԱՋԱԴՐԱՆՔԻ

ՆԱԽԱԳԾԻ ԳԼԽԱՎՈՐ ՃԱՐՏԱՐԱՊԵՏ

ՃԱՐՏ-Տ	Կ. ԲԱԲԱՋԱՆՅԱՆ		Երևան քաղաքի Աջափնյակ վարչական շրջանի Մարգարյան 2-րդ նրբանցք 7 շենքի բակային տարածքի բարեկարգման նախագիծ Պատվերի համար` ԵՔ-ՊԸԱՇՁԲ-14/64			
ԿԱՏԱՐՈՂ	Ա. ԿԱՐԱՊԵՏՅԱՆ					
			ԷԼԵԿՏՐԱՏԵԽՆԻԿԱԿԱՆ ՄԱՍ	ՓՈՒԼ	ԹԵՐԹ	ԹԵՐԹԵՐ
				ԱՆ	1	4
«ՄԻՌՈԱՐ» ՍՊԸ			Բովանդակություն, բացատրագիր	ԱՐՏՈՆԱԳԻՐ h.15422		

ԲԱՐԵԿԱՐԳՄԱՆ ՀԱՏԱԿԱԳԻԾ Մ 1:200

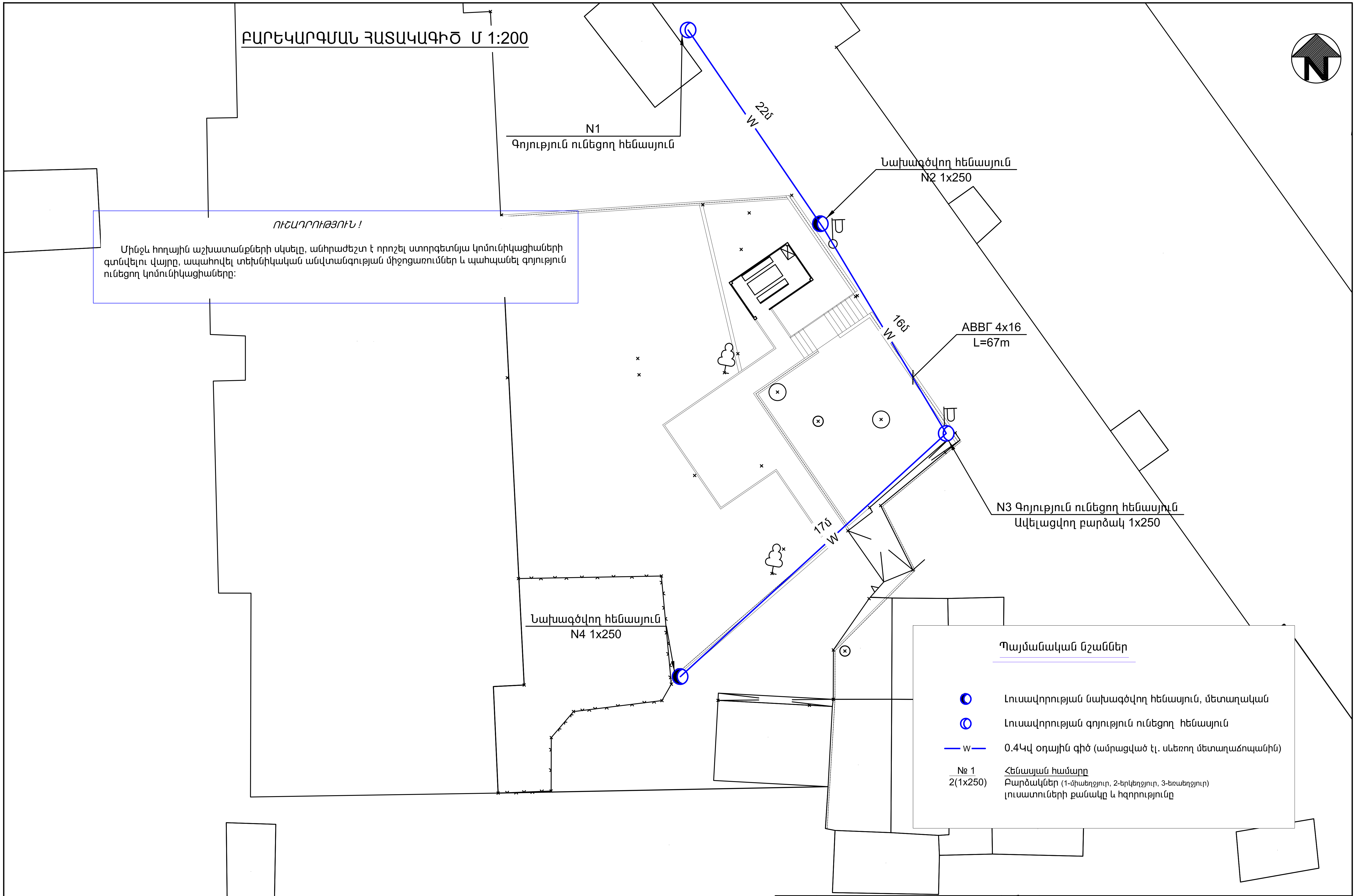

ՈՒՇԱԴՐՈՒԹՅՈՒՆ !

Մինչև հողային աշխատանքների սկսելը, անհրաժեշտ է որոշել ստորգետնյա կոմունիկացիաների գտնվելու վայրը, ապահովել տեխնիկական անվտանգության միջոցառումներ և պահպանել գոյություն ունեցող կոմունիկացիաները:

ՃԱՐՏ-Տ	Կ. ԲԱԲԱՋԱՆՅԱՆ		Երևան քաղաքի Աջափնյակ վարչական շրջանի Մարգարյան 2-րդ նրբանցք 7 շենքի բակային տարածքի բարեկարգման նախագիծ Պատվերի համար` ԵՔ-ՊԸԱՇՁԲ-14/64		
ԿԱՏԱՐՈՂ	Ա. ԿԱՐԱՊԵՏՅԱՆ				
			ԷԼԵԿՏՐԱՏԵԽՆԻԿԱԿԱՆ ՄԱՍ	ՓՈՒԼ / ԱՆ	ԹԵՐԹ / 2	ԹԵՐԹԵՐ / 4
«ՄԻՌՈԱՐ» ՍՊԸ			ԷԼԵԿՏՐԱԼՈՒՍԱՎՈՐՈՒԹՅԱՆ ՀԱՏԱԿԱԳԻԾ Մ 1:200	ԱՐՏՈՆԱԳԻՐ h.15422	

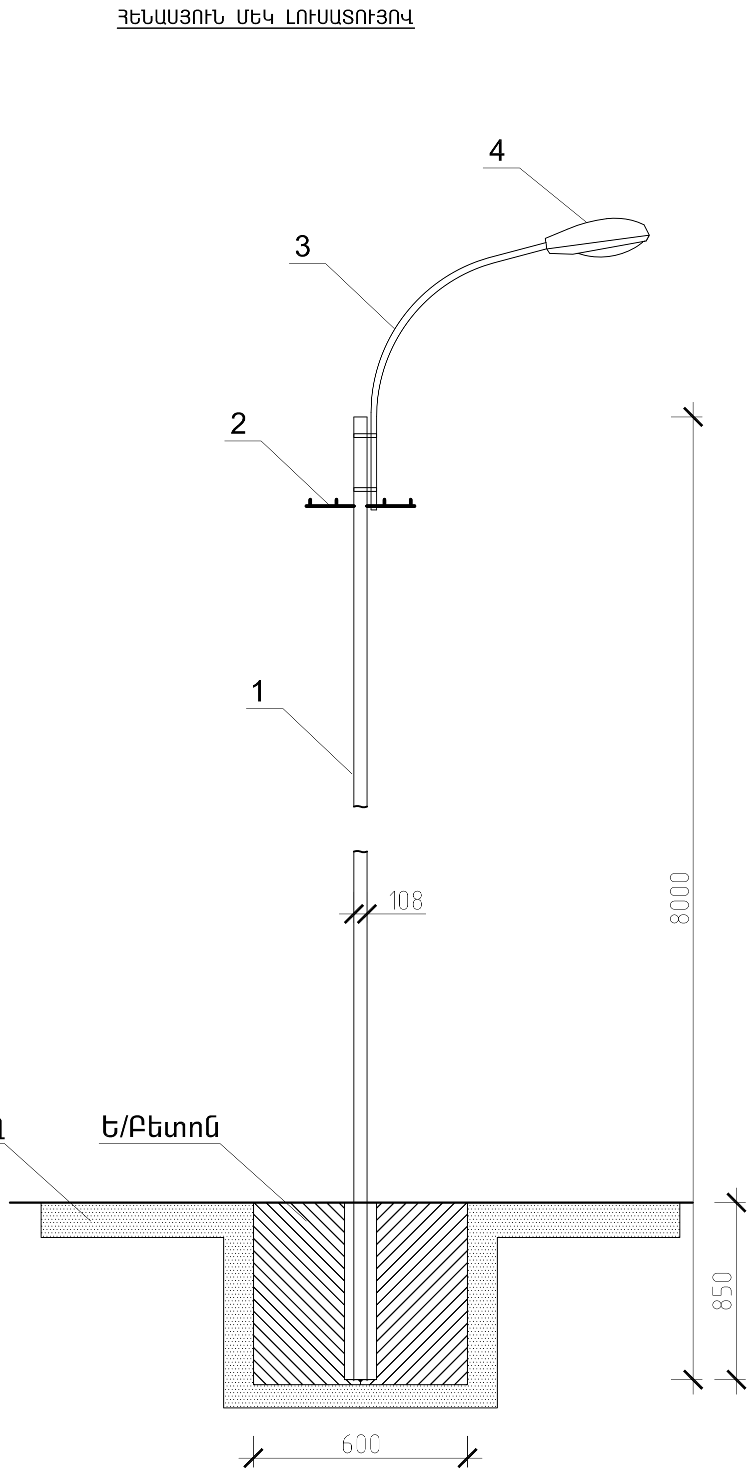

ՀՀ	Սարքավորումների և նյութերի անվանում	Տիպը և մակնիշը	Չափի միավոր	Քանակ
1.	Հենասյուն պողպատյա Φ108մմ, L=8մ		հատ	1
2.	Լայնակ L50x50x5, L=0.6մ, m=2.3կգ		հատ	1
3.	Միաեղջյուր բարձակ Φ50մմ, L=1.5մ		հատ	1
4.	Արտաքին լուսավորության լուսատու ДРЛ-250 լամպերով	ЖКУ 250	հատ	1

ՃԱՐՏ-Տ	Կ. ԲԱԲԱՋԱՆՅԱՆ	Երևան քաղաքի Աջափնյակ վարչական շրջանի Մարգարյան 2-րդ նրբանցք 7 շենքի բակային տարածքի բարեկարգման նախագիծ Պատվերի համար` ԵՔ-ՊԸԱՇՁԲ-14/64
ԿԱՏԱՐՈՂ	Ա. ԿԱՐԱՊԵՏՅԱՆ	

	ՓՈՒԼ	ԹԵՐԹ	ԹԵՐԹԵՐ
ԷԼԵԿՏՐԱՏԵԽՆԻԿԱԿԱՆ ՄԱՍ	ԱՆ	3	4

«ՄԻՌՈԱՐ» ՍՊԸ

Արտաքին լուսավորության հենասյուն

ԱՐՏՈՆԱԳԻՐ h.15422

Էլ. ուժային սարքավորումների և լուսավորության մասնագիր

N	ԱՆՎԱՆՈՒՄԸ	Չափման միավորը	Քանակը	Ծանոթու-թյուն
	Էլ. լուսավորություն			
1	Մետաղական հենասյուն, L=8մ	Հատ	2	
2	Միաեղջյուր բարձակ, Φ50x2.8մմ, L=1.5մ	Հատ	3	
3	Լայնակ 4 ցցիկով	Հատ	2	
4	Արտաքին լուսավորման լուսատու ЖКУ 250	Հատ	3	
5	Արտաքին լուսավորման լամպ ДРЛ-250	Հատ	3	
6	Մալուխ ալյումինե, 660Վ լարման **АВВГ-4x16**	մ	67	
7	Էլ. սևեռող մետաղաձողան Φ 6	մ	65	
8	Ճոպանի սեղմակ	Հատ	80	
9	Մեկուսիչներ ՏՖ-20-01	Հատ	8	
10	Մեկուսիչ ընկուզային	Հատ	6	
11	Մետաղական խողովակ Φ=168մմ , L=0.8մ	Հատ	2	
12	Յուղաներկ	կգ	10.5	
13	Մալուխի ծայրերի հարդարում	Հատ	6	
14	Լուսատուների լիցքավորում АППВ-2x2.5 հաղորդալարով	Հատ	3	
15	Լուսատուների զերոյացում АПВ-2.5	Հատ	3	
16	Հենասյուների ներկում երկշերտ	$մ^2$	19.5	
17	Ե/Բետոնե հիմքերի տեղադրում Մ-200 մակնիշի բետոնից	$մ^3$	0.8	
18	Փոսորակի փորում	$մ^3$	1.0	
19	Ետլիցք	$մ^3$	0.2	
20	Ասֆալտի ծածկույթի քանդում և վերականգնում	$մ^2$	0.4	

ՃԱՐՏ-Տ	Կ. ԲԱԲԱՋԱՆՅԱՆ		Երևան քաղաքի Աջափնյակ վարչական շրջանի Մարգարյան 2-րդ նրբանցք 7 շենքի բակային տարածքի բարեկարգման նախագիծ Պատվերի համար` ԵՔ-ՊԸԱՇՁԲ-14/64			
ԿԱՏԱՐՈՂ	Ա. ԿԱՐԱՊԵՏՅԱՆ					
			ԷԼԵԿՏՐԱՏԵԽՆԻԿԱԿԱՆ ՄԱՍ	ՓՈՒԼ	ԹԵՐԹ	ԹԵՐԹԵՐ
				ԱՆ	4	4
«ՄԻՌՈԱՐ» ՍՊԸ			Էլ. լուսավորության մասնագիր	ԱՐՏՈՆԱԳԻՐ հ.15422		